2019年度　東京都秋季軟式野球大会

使用球　「ケンコーボール　M号」

コールドゲーム	ベンチ
5回以降10点差	若い番号　1塁側
7回以降7点差	先　　攻　3塁側
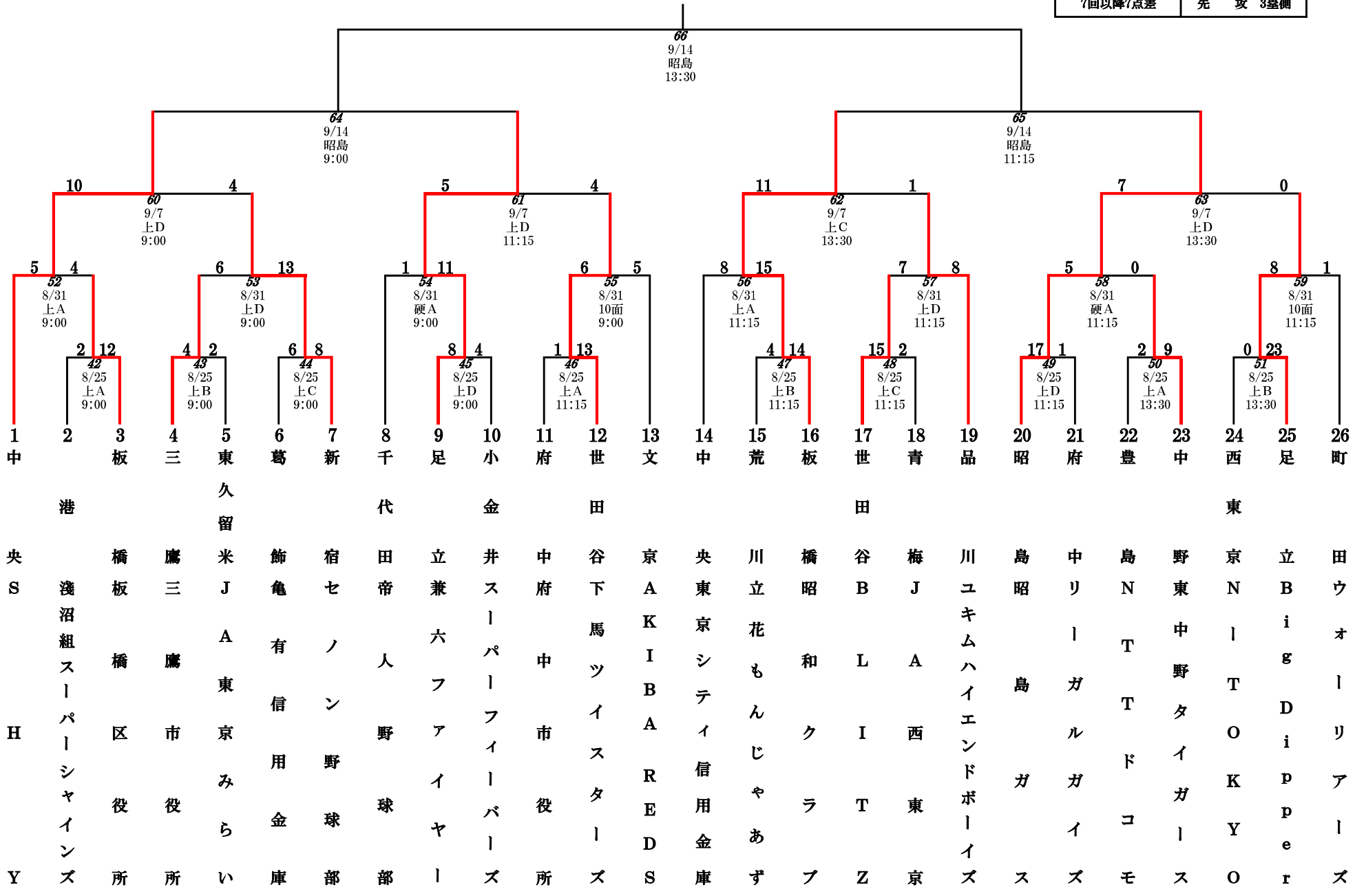
2　部